第94回関東大学バスケットボールリーグ戦
5部入れ替えチーム決定トーナメント　組み合わせ表

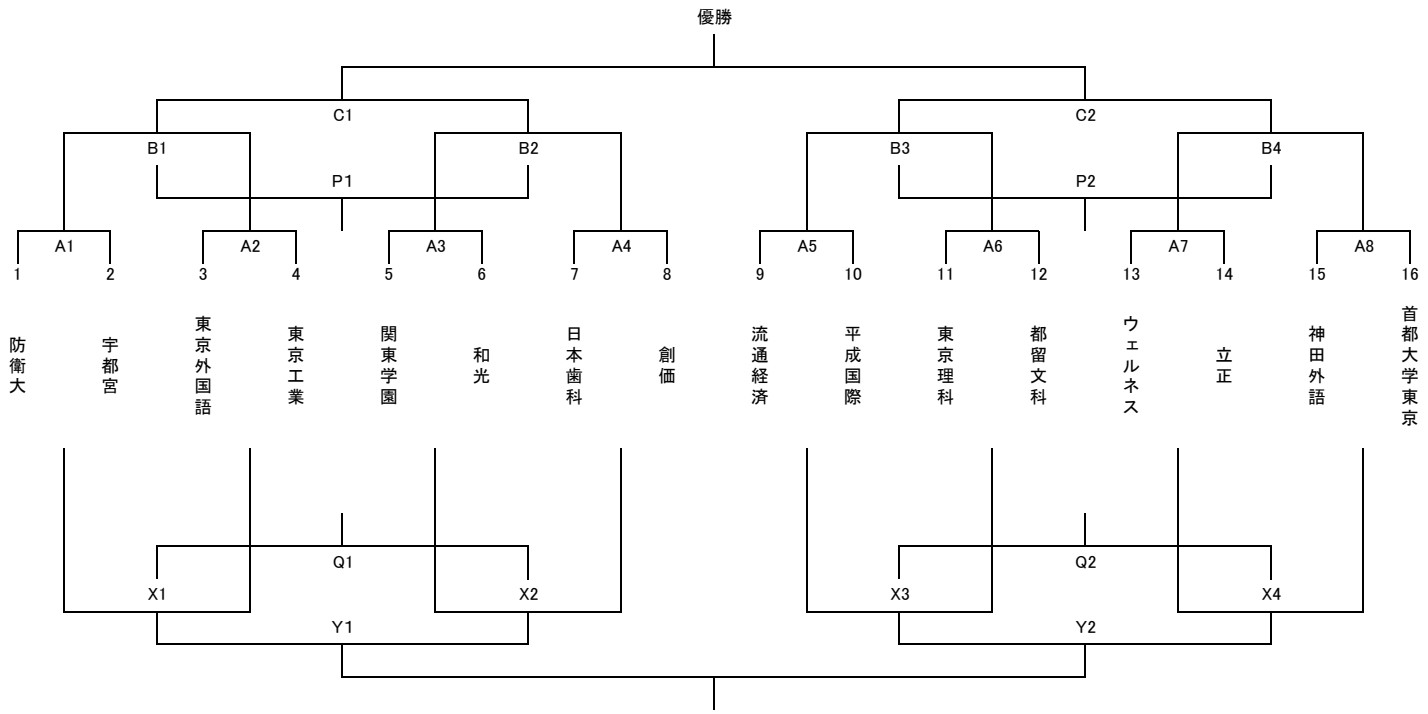

回戦	日付	会場	コート	第1試合　11:00			第2試合　12:40			第3試合　14:20			第4試合　16:00		
1	10月20日（土）	関東学園大学	a	A1	防衛	宇都宮	A3	関東学園	和光	A5	流通経済	平成国際	A7	ウェルネス	立正
			b	A2	東京外国語	東京工業	A4	日本歯科	創価	A6	東京理科	都留文科	A8	神田外語	首都大学東京
2	10月21日（日）	関東学園大学	a	X1	A1負	A2負	X3	A5負	A6負	B1	A1勝	A2勝	B3	A5勝	A6勝
			b	X2	A3負	A4負	X4	A7負	A8負	B2	A3勝	A4勝	B4	A7勝	A8勝
3	10月27日（土）	関東学園大学	a	Q1	X1負	X2負	Y1	X1勝	X2勝	P1	B1負	B2負	C1	B1勝	B2勝
		東京理科大学葛飾キャンパス	b	Q2	X3負	X4負	Y2	X3勝	X4勝	P2	B3負	B4負	C2	B3勝	B4勝
4	10月28日（日）	関東学園大学	a	１３決	Q1勝	Q2勝	９決	Y1勝	Y2勝	５決	P1勝	P2勝	決勝	C1勝	C2勝
			b	１５決	Q1負	Q2負	１１決	Y1負	Y2負	７決	P1負	P2負	３決	C1負	C2負

※ユニフォームは左が淡色、右が濃色です。